GERENCIA DESARROLLO DE PROYECTOS
GERENCIA DE INGENIERÍA, ARQUITECTURA Y OO.CC.

INGENIERÍA BÁSICA DE LA EXTENSIÓN LÍNEA 3 A QUILICURA
METRO DE SANTIAGO

CONTRATO N° PL3 - 0703 - 01 - 12

DECLARACIÓN DE IMPACTO AMBIENTAL EXTENSIÓN LÍNEA 3 DE METRO A QUILICURA

ADENDA

ANEXO III.3
ESQUEMAS CANALES

0	31-08-17	Diseño	L.C	M.S	J.P	C.M		
B	03-08-17	Aprobación	L.C	M.S	J.P	C.M		
A	10-07-17	Coordinación Interna	L.C	M.S	J.P	C.M		
REV.	FECHA	EMITIDO PARA	PREP	REV	J.I	D.P	D. PROY.	METRO
							APROBÓ	
PROYECTO N° I12150			**N° DOCUMENTO**		**PL3-IB-E002-INF-201-IA-00003**			**REV. 0**
			Página 1 de 2					

ARCADIS Design & Consultancy for natural and built assets

WorleyParsons resources & energy

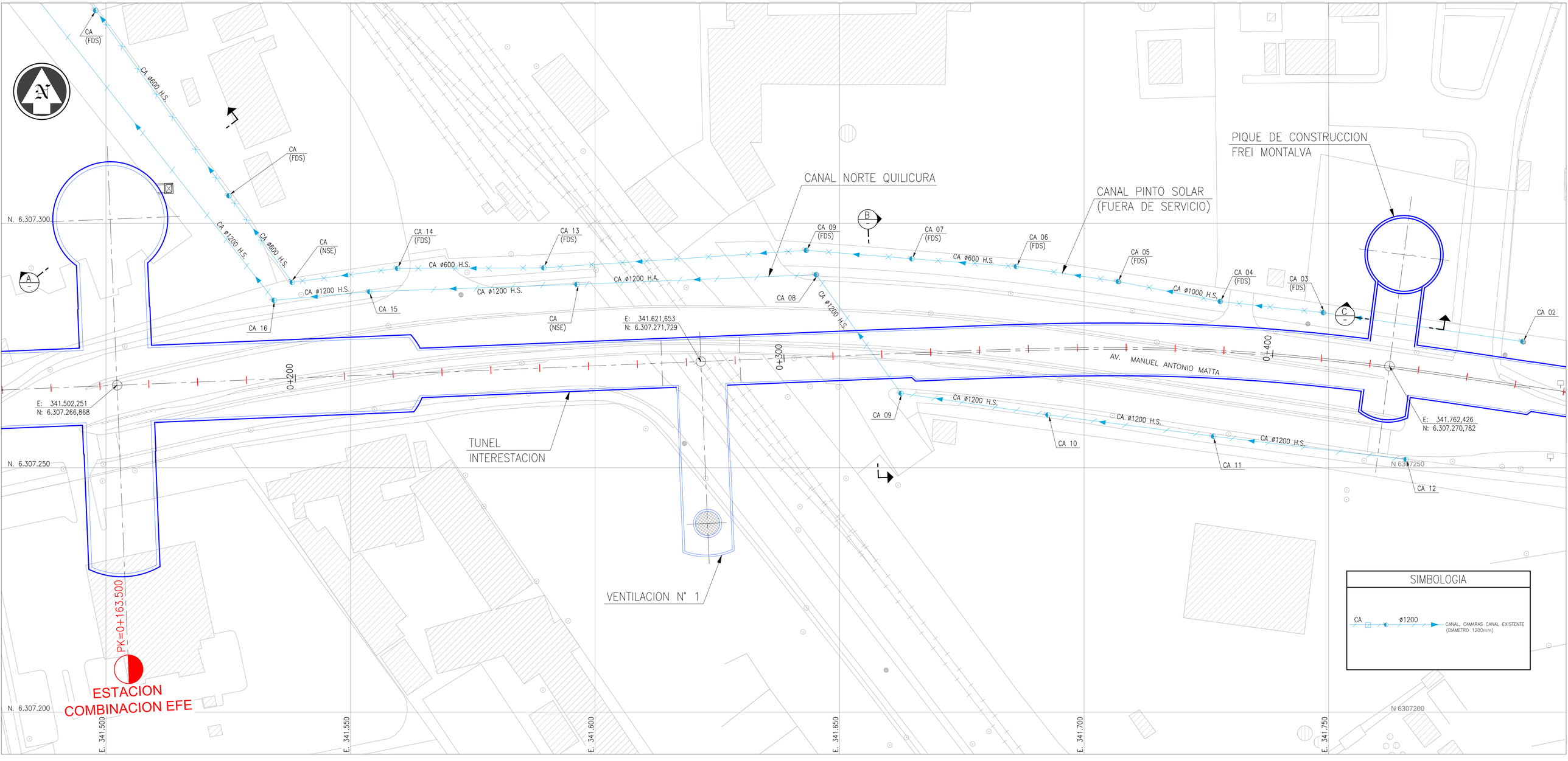
CA (FDS)
CA ø600 H.S.
CA (FDS)
CA ø1200 H.S.
CA ø600 H.S.
CA (NSE)
CA 14 (FDS)
CA 13 (FDS)
CA ø600 H.S.
CA ø1200 H.S.
CA ø1200 H.S.
CA 15
CA 16
CA (NSE)
CA ø1200 H.A.
CA 09 (FDS)
CA 08
CA ø1200 H.S.
CA 07 (FDS)
CA ø600 H.S.
CA 06 (FDS)
CANAL NORTE QUILICURA
CANAL PINTO SOLAR
(FUERA DE SERVICIO)
CA 05 (FDS)
CA ø1000 H.S.
CA 04 (FDS)
CA 03 (FDS)
PIQUE DE CONSTRUCCION
FREI MONTALVA
CA 02
N. 6.307.300
N. 6.307.250
N. 6.307.200
E: 341.621,653
N: 6.307.271,729
E: 341.502,251
N: 6.307.266,868
E: 341.762,426
N: 6.307.270,782
0+200
0+300
0+400
AV. MANUEL ANTONIO MATTA
TUNEL
INTERESTACION
VENTILACION N° 1
PK=0+163.500
ESTACION
COMBINACION EFE
CA 09
CA ø1200 H.S.
CA ø1200 H.S.
CA ø1200 H.S.
CA 10
CA 11
CA 12
N 6307250
N 6307200
E. 341.500
E. 341.550
E. 341.600
E. 341.650
E. 341.700
E. 341.750
SIMBOLOGIA
CA
ø1200
CANAL, CAMARAS CANAL EXISTENTE
(DIAMETRO 1200mm)

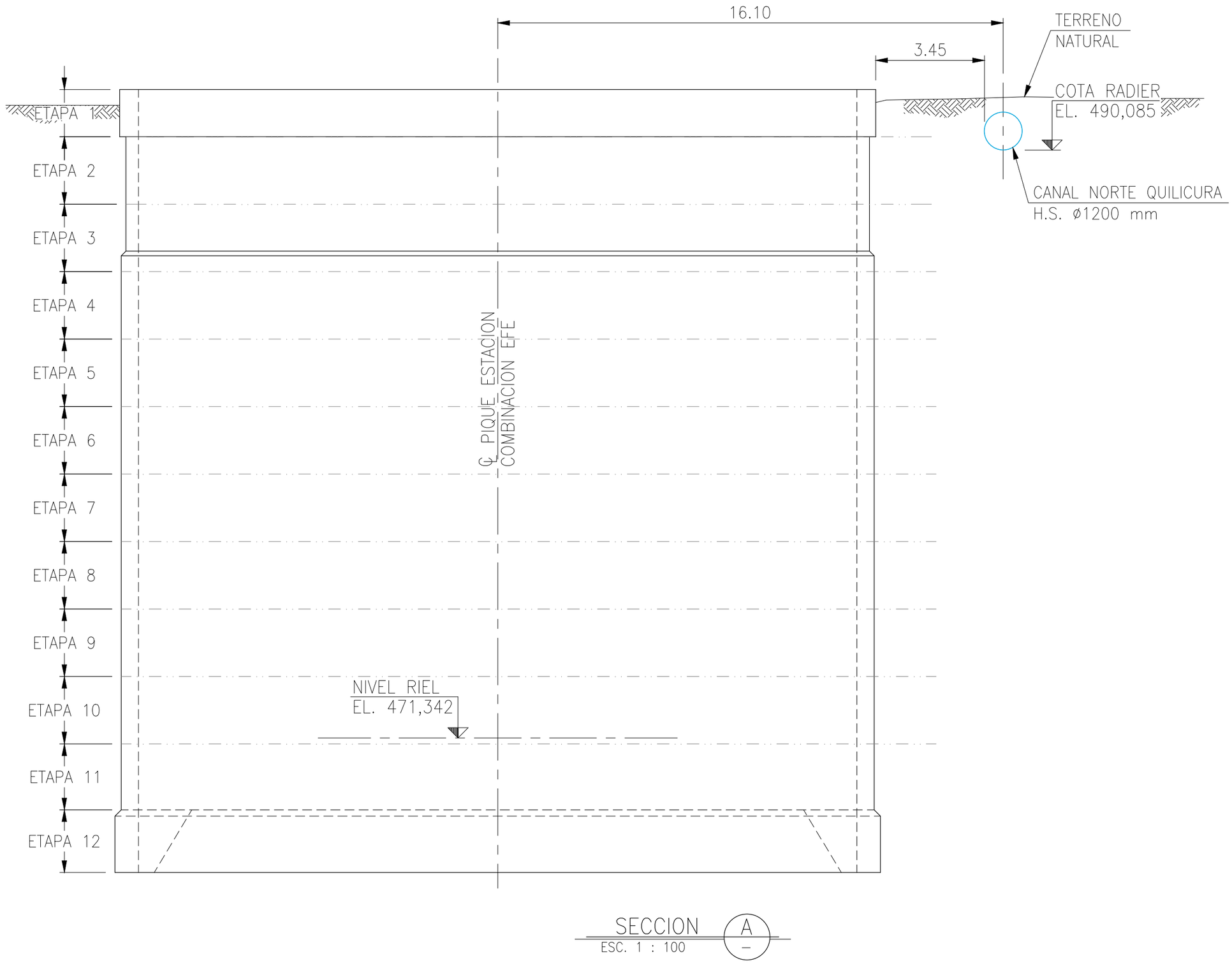

SECCION A
ESC. 1 : 100

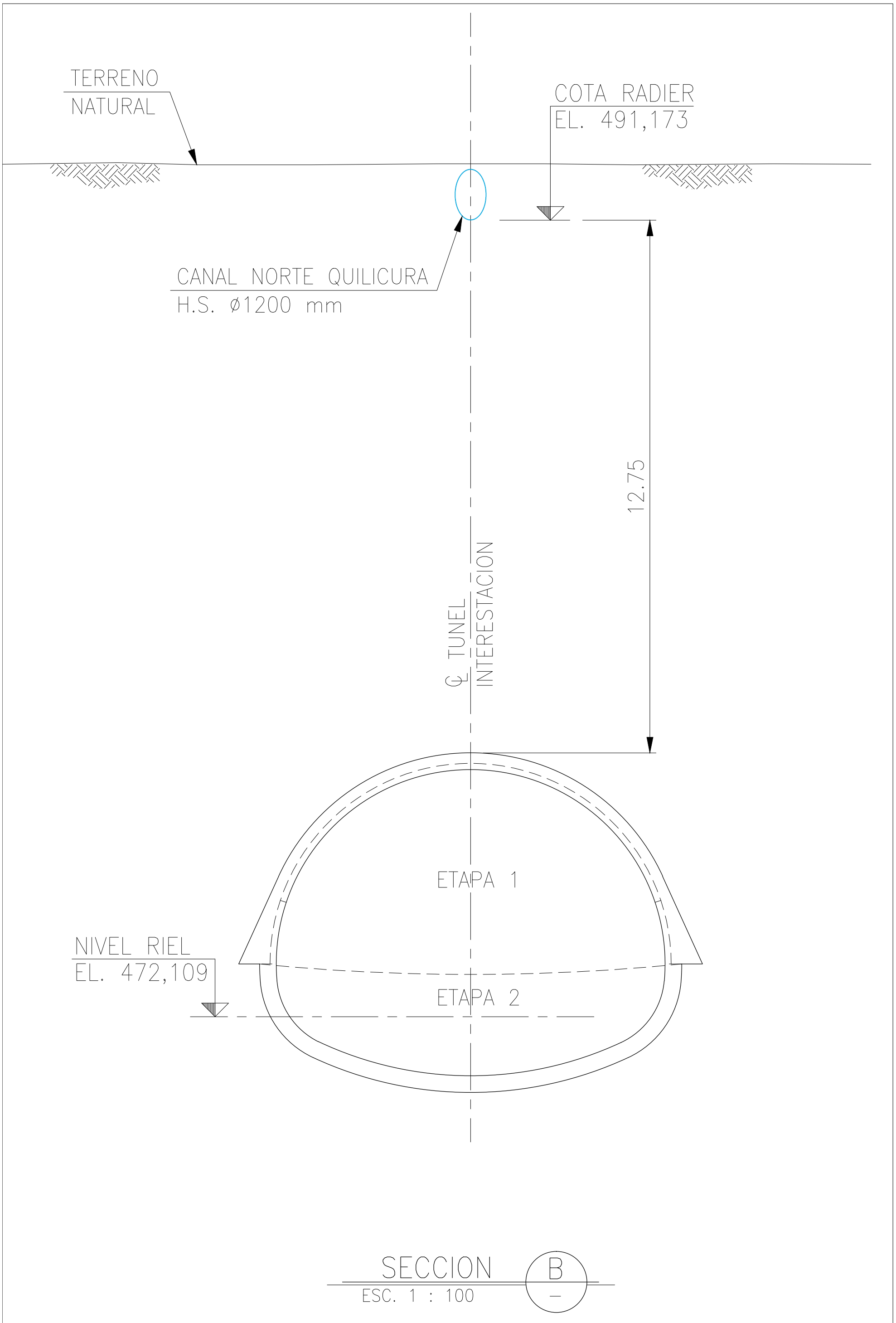

SECCION B

ESC. 1 : 100

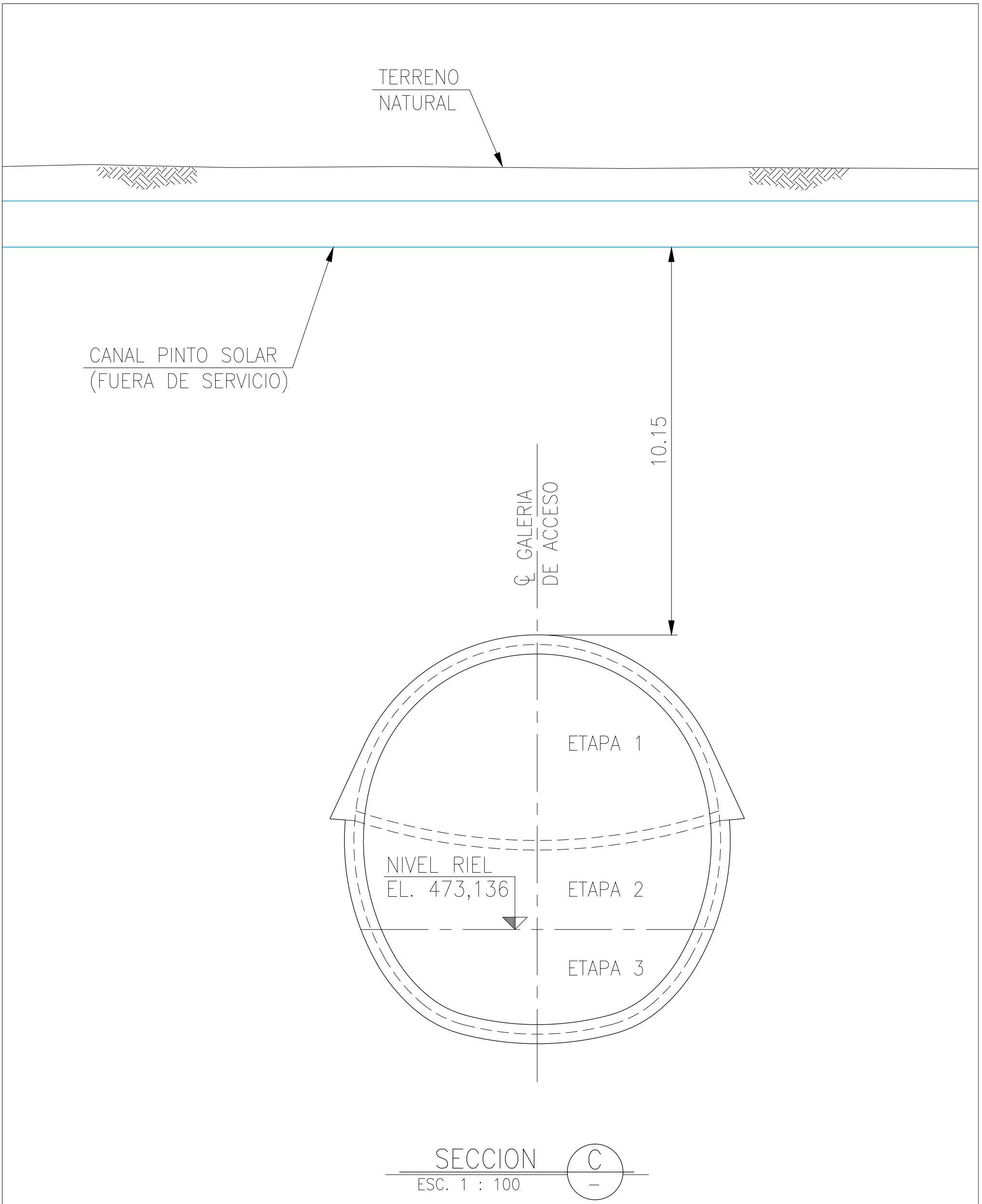

SECCION C
ESC. 1 : 100